170.IU0.CP.RFS1 05/05

**GB**

The CPI module permits connecting a device (provided with a configuration port) to the RS232 port of a conventional PC.

**F**

Le module CPI permet de relier un instrument (équipé d'une porte de configuration) à la prise RS232 d'un ordinateur individuel de type normal.

**D**

Das CPI-Modul gestattet den Anschluss eines Geräts (mit einem Konfigurationsport) an die RS232-Buchse eines normalen Rechners.

**I**

Il modulo CPI consente di collegare uno strumento (provvisto di porta di configurazione) alla presa RS232 di un normale PC.

## CPI MK1

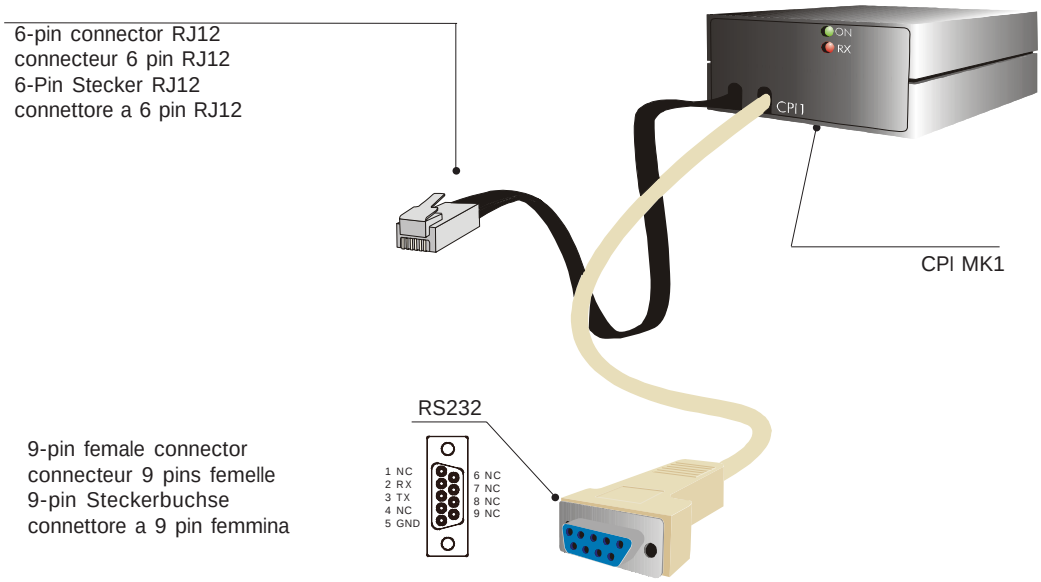


### TECHNICAL DATA

**Mechanical**

*Casing:* ABS, black
*Dimensions:* 61x58x26 mm
*RS232 cable length:* 235 cm
*CPI cable length:* 150 cm
*Weight:* 150 g
*Indicators:* red LED, 3 mm (RX TTL)
green LED, 3 mm (power supply)
*Power-supply unit with interchangeable plug:* Europe, UK, US / JAPAN
*Installation class:* II.

**Electric**

*Mains supply:* see power-supply unit data plate.
*CPI power supply:* 7.5V dc ±5%
*Current:* 400 mA max
*Consumption:* 3W max.

**Environmental**

*Room temperature:* 0 ÷ 40 °C
*Storage temperature:* -30 ÷ 70 °C
*Humidity:* 20% to 85% RH (non-condensing).

### REGULATIONS

**Electromagnetic compatibility**

The device is in accordance with the 89/336/EEC Directives (harmonized standard CEI EN 61 326) for industrial and residential use and it is in accordance to the 73/23/CEE and the 93/68/CEE Directives (harmonized standard EN 61010-1).

### CARACTERISTIQUES

**Mécaniques**

*Boîtier :* ABS noir
*Dimensions :* 61x58x26 mm
*Longueur du câble RS232 :* 235 cm
*Longueur du câble CPI :* 150 cm
*Poids :* 150 g
*indicateurs :* Leds rouges 3 mm (RX TTL)
Led verte 3 mm (alimentation)
*Alimentateur avec fiche interchan-geable :* Europe, Royaume-Uni, Etats-Unis /Japon.
*Classe d'installation :* II.

**Electriques**

*Alimentation de réseau :* voire la plaquette sur l'alimentateur
*Alimentation vers CPI :* 7.5 Volts CC ±5%
*Courant :* 400 mA max.
*Consommation :* 3W max.

**Environnementales**

*Température ambiante :* 0 à 40°C
*Température de stockage :* -30° à 70° C
*Humidité :* de 20% à 85% RH (non-condensante)

### NORMES

**Compatibilité électromagnétique**

L'appareil est conforme aux directives 89/336/CEE (norme harmonisée CEI EN 61326) pour utilisation en milieu industriel et civil et aux directives 73/23/CEE et 93/68/EEC (norme harmonisée CEI EN 61010-1)

### EIGENSCHAFTEN

**Mechanisch:**

*Gehäuse:* ABS schwarz
*Abmessungen:* 61x58x26 mm
*Länge RS232 Kabel:* 235 cm
*Länge CPI-Kabel:* 150 cm
*Gewicht:* 150 g
*Anzeiger:* rote LED 3 mm (RX TTL)
grüne LED 3 mm (Netzversorgung)
*Netzteil mit austauschbarem Stecker:* Europa, UK, USA/JAPAN
*Installationsklasse:* II.

**Elektrisch**

*Netzversorgung:* siehe Kennschild auf dem Netzteil
*CPI-Versorgung:* 7.5V Gleichstrom ±5%
*Strom:* 400 mA max.
*Verbrauch:* 3W max.

**Umgebung:**

*Umgebungstemperatur:* 0 bis 40°C
*Lagertemperatur:* -30 bis 70°C
*Luftfeuchtigkeit:* von 20% bis 85% rel. Luftfeuchtigkeit (nicht kondensierend)

### NORMEN

**Elektromagnetische Verträglichkeit**

Das Gerät ist CE-markiert und entspricht somit der Richtlinie 89/336/EWG (harmonisierte Norm CEI EN 61 326) für verwertung in Umgebun industriell und vertraut, und der Richtlinie 73/23/EWG und 93/69/EWG (harmonisierte Norm CEI EN 61010-1).

### CARATTERISTICHE

**Meccaniche**

*Custodia:* ABS nero
*Dimensioni:* 61x58x26 mm
*Lunghezza cavo RS232:* 235 cm
*Lunghezza cavo CPI:* 150cm
*Peso:* 150 g
*Indicatori:* led rosso 3 mm (RX TTL
led verde 3 mm (alimentazione)
*Alimentatore con spina intercam-biabile:* Europa, UK, USA / GIAPPONE
*Classe di installazione:* II.

**Elettriche**

*Alimentazione da rete:* vedere la targhetta sull'alimentatore.
*Alimentazione a CPI:* 7.5 Vdc +/- 5%
*Corrente:* 400mA max
*Consumo:* 3W max.

**Ambientali**

*Temperatura ambiente:* 0 ÷ 40 °C
*Temp. di stoccaggio:* -30 ÷ 70 °C
*Umidità:* da 20% a 85% RH (non condensante).

### NORMATIVE

**Compatibilità elettromagnetica**

Lo strumento è conforme alle Direttive 89/336/CEE (norma armonizzata CEI EN 61326) per l'utilizzo in ambiente sia industriale che residenziale ed alle Direttive 73/23/CEE e 93/68/CEE (norma armonizzata EN 61010-1).

GB

**POWER-SUPPLY UNIT ASSEMBLY**

**1 .**The power-supply unit is delivered with three different plugs. If the plug with which it is already provided is not suitable for the socket available, please fit the correct one (EUROPE, UK, US / JAPAN connection). The plug snaps into place. To remove it, please push it upwards.

**2 .**Make sure that the mains voltage value coincides with the voltage value specified on the power-supply unit data plate.

**INSTALLATION**

With reference to the following picture:

F

**ASSEMBLAGE DE L'ALIMENTATEUR**

**1 .**L'alimentateur est fourni avec trois fiches différentes. Si la fiche montée ne correspond pas à la prise dont on dispose, monter la fiche correcte (raccord EUROPE, ROYAUME-UNI, ETATS-UNIS/JAPON)
La fiche s'introduit par encastrement. Pour la retirer, pousser-la vers le haut.
.

**2 .**Vérifier que la tension d'alimentation du réseau électrique coïncide avec celle qui figure sur la plaquette de l'alimentateur.

**INSTALLATION**

En consultant la figure qui suit :

D

**ZUSAMMENBAU DES NETZTEILS**

**1.** Das Netzteil wird mit drei unterschiedlichen Netzsteckern geliefert. Sollte der montierte Netzstecker nicht der verfügbaren Steckdose entsprechen, muss der richtige Stecker angebracht werden (EUROPA; UK, USA/JAPAN).
Der Netzstecker wird aufgesteckt.
Zum Entfernen des Netzsteckers nach oben schieben.

**2 .**Kontrollieren, dass die Versorgungsspannung des Stromnetzes den Angaben auf dem Kennschild des Netzteils entspricht.

**INSTALLATION**

Mit Bezugnahme auf die folgende Abbildung:

I

**ASSEMBLAGGIO DEL-L'ALIMENTATORE**

**1.** L'alimentatore viene fornito con tre spine differenti. Se quella montata non corrisponde alla presa di cui si dispone, montare quella corretta (attacco EUROPA, UK, USA / GIAPPONE).
La spina è inserita a incastro. Per rimuoverla spingerla verso l'alto.

**2 .**Verificare che la tensione di alimentazione della rete elettrica coincida con quella riportata sulla targhetta dell'alimentatore.

**INSTALLAZIONE**

Con riferimento alla figura seguente:

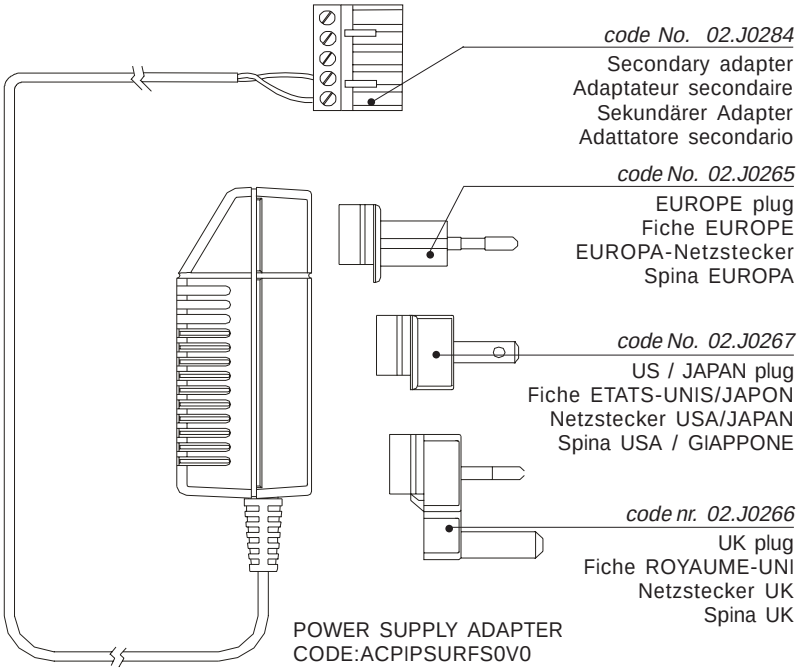


**1** Connect the 5-pin connector to the socket on the front of the device. Push the connector in to stop.
The connector can be inserted in the socket independently of the device being provided with its casing or not.
The cable is 150 cm long.
**2 .**Connect the RJ12 connector to the serial port (RS232) of the PC in which the program will be installed. Lock the connector by means of the relevant screws.
The cable is 235 cm long.

**1 .**Relier le connecteur RJ12 à la prise placée sur le panneau de l'instrument, jusqu'au blocage.
Le connecteur peut être introduit dans la prise indépendamment du fait que l'instrument est monté avec ou sans gaine.
La longueur du câble est de 150 cm.
**2** Relier le connecteur à 9 broches à la prise série (RS232) de l'ordinateur individuel sur lequel sera installé le programme.
Bloquer le connecteur avec les vis.
La longueur du câble est de 235 cm.

**1 .**Den RJ12 Stecker in die Buchse auf der armaturenbrett Geräts einstecken, bis er einrastet.
Der Steckverbinder kann in die Steck-dose eingesteckt werden unabhängig von der Tatsache, ob das Gerät mit oder ohne Umhausung montiert wird.
Die Kabellänge beträgt 150 cm.
**2** Den 9-Pin Stecker in die serielle Buchse (RS232) des Rechners einstecken, auf dem das Programm installiert wird.
Den Steckverbinder mit den Schrauben befestigen.
Die Kabellänge beträgt 235 cm.

**1 .**Collegare il connettore RJ12 alla presa posta sul frontalino dello strumento, fino al bloccaggio.
Il connettore può essere inserito nella presa indipendentemente dal fatto che lo strumento sia montato con la custodia o senza.
La lunghezza del cavo è di 150 cm.
**2** Collegare il connettore a 9 pin alla presa seriale (RS232) del PC su cui verrà installato il programma.
Bloccare il connettore con le viti.
La lunghezza del cavo è di 235 cm.

GB F D I

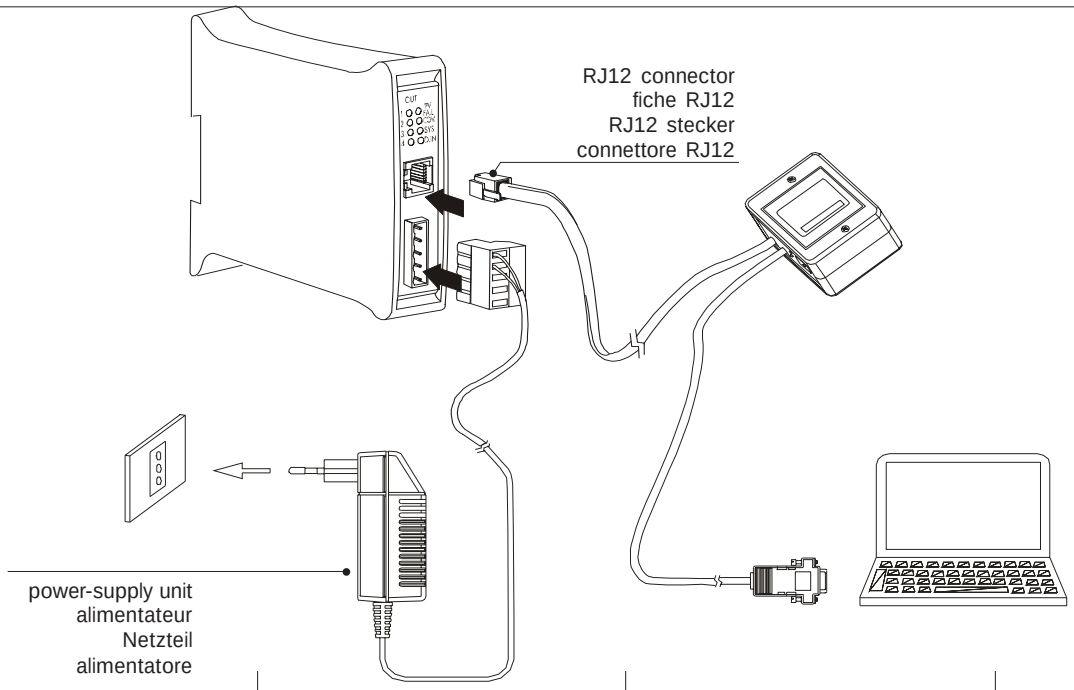


**3 .** Insert the power-supply unit plug in the power socket. The green LED with which the CPI module is provided lights up.

**Connect exclusively the CPI P.S.U. to the power supply network. The device must not be connected to the power supply network.**

**M U L T I P L E P R O G R A M M I N G**

After one device has been programmed, if another one is to, it is enough to remove the RJ12 connector, insert it in the configuration port of the new device and download the configuration data.

**3 .** Introduire la fiche de l'alimentateur dans la prise de courant. La Led verte sur le dispositif CPI s'allumera.

**Brancher exclusivement l'alimentateur de la CPI au rèseau d'alimentation. L'appareil ne doit pas être branchè au rèseau d'alimentation.**

**P R O G R A M M A T I O N M U L T I P L E**

Une fois la programmation d'un instrument réalisé, pour en programmer un autre, il suffit de retirer la fiche RJ12, de l'introduire dans le port de configuration du nouvel instrument et de décharger les données de configuration.

**3 .** Den Stecker des Netzteils in die Netzsteckdose einstecken. Die grüne LED auf der CPI-Vorrichtung leuchtet.

**Nur dem Netzteil von das Gerät aüs Netzsteckern immer schalten. Das Gerät muss nicht aüs Netzsteckern schalten sein.**

**M E H R F A C H P R O G R A M M I E R U N G**

Nach der Programmierung eins Geräts ist es für die Programmierung des folgenden Geräts ausreichend, den RJ12 Stecker zu entfernen, diesen in den Konfigurationsport des neuen Geräts einzustecken und die Konfigurationsdaten herunterzuladen.

**3 .** Inserire la spina dell'alimentatore nella presa di corrente. Il led verde sul dispositivo CPI si illuminerà.

**Collegare esclusivamente l'alimentatore della CPI alla rete di alimentazione. Lo strumento non deve essere collegato alla rete di alimentazione.**

**P R O G R A M M A Z I O N E M U L T I P L A**

Effettuata la programmazione di uno strumento, per programmarne un successivo è sufficiente rimuovere la spina RJ12, inserirla nella porta di configurazione del nuovo strumento e scaricare i dati di configurazione.

GB F D I

| SIGNALLING LED's | LED DESIGNALISATION | ANZEIGE-LED | LED DI SEGNALAZIONE |
|---|---|---|---|

## CPI MK1

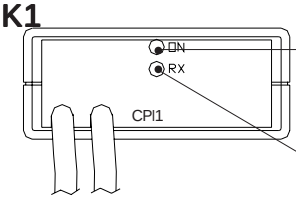


**GREEN LED:** indicates that the module is supplied with power.
**LED VERTE :** indique que le dispositif est alimenté
**GRÜNE LED:** zeigt an, dass die Vorrichtung gespeist wird
**Led VERDE:** indica che il dispositivo è alimentato.

**RED LED:** indicates RX TTL signal operation.
**LED ROUGE :** indique l'activité sur le signal RX TTL
**Rote LED:** zeiht die Aktivität des Signals RX TTL an.
**Led ROSSO:** indica l'attività sul segnale RX TTL.

**ORDERS**
The CPI module ordering code number is the following:

**COMMANDE**
Le code de commande du dispositif CPI est le suivant :

**BESTELLUNG**
Der Bestellcode für die CPI-Vorrichtung ist folgender:

**ORDINAZIONE**
Il codice di ordinazione del dispositivo CPI MK1 è il seguente:

**MODEL**
**CPI =** Configuration Port Interface MK1

**MODEL VERSION**
**2 =** CPI for RFS

**POWER SUPPLY**
**0 =** NO PWS UNIT
**2 =** PSU for RFS

**CFG SOFTWARE**
**0000 =** NO CFG SOFTWARE
**1000 =** CFG SOFTWARE

C P I 1 [ ] [ ] [ ] 0 0 0 0 0

**MAINTENANCE:**
To clean the external plastic parts use only a clean duster wet with:
- ethyl alcohol (pure or methylated)
- water

**ENTRETIEN**
Pour nettoyer les parties extérieures en plastique ou en caoutchouc, utiliser exclusivement un chiffon propre et humide avec:
- alcool éthylique (pur ou dénaturé)
- alcool isopropylique (pur ou dénaturé)
- eau

**WARTUNG**
Zur Reinigung der äußeren Plastik- order Gummiteile ausschließlich einen sauberen Lappen verwenden, befeuchtet mit:
- äthylalkohol (rein oder denaturiert)
- isopropylalkohol (rein oder denaturiert)
- wasser

**MANUTENZIONE**
Per pulire le parti esterne in plastica o gomma usare solamente uno straccio pulito ed inumidito con:
- alcool etilico (puro o denaturato)
- alcool isopropilico (puro o denaturato)
- acqua


EROELECTRONIC
divisione di EUROTHERM s.r.l.

**STABILIMENTO**: 28100 NOVARA, Via Enrico Mattei 21
TELEFONO: +39 0321 481 111 TELEFAX: +39 0321 481 112
**UFFICI COMMERCIALI**: 22070 GUANZATE (CO), Via XXIV Maggio
TELEFONO: +39 031 975 111 TELEFAX: +39 031 977 512
**SEDE LEGALE:** 22070 GUANZATE (CO), Via XXIV Maggio
CAP.SOC. • 6.920.522 INT. VERS.
COD.FISC. 10980190150 - P.IVA01737120038